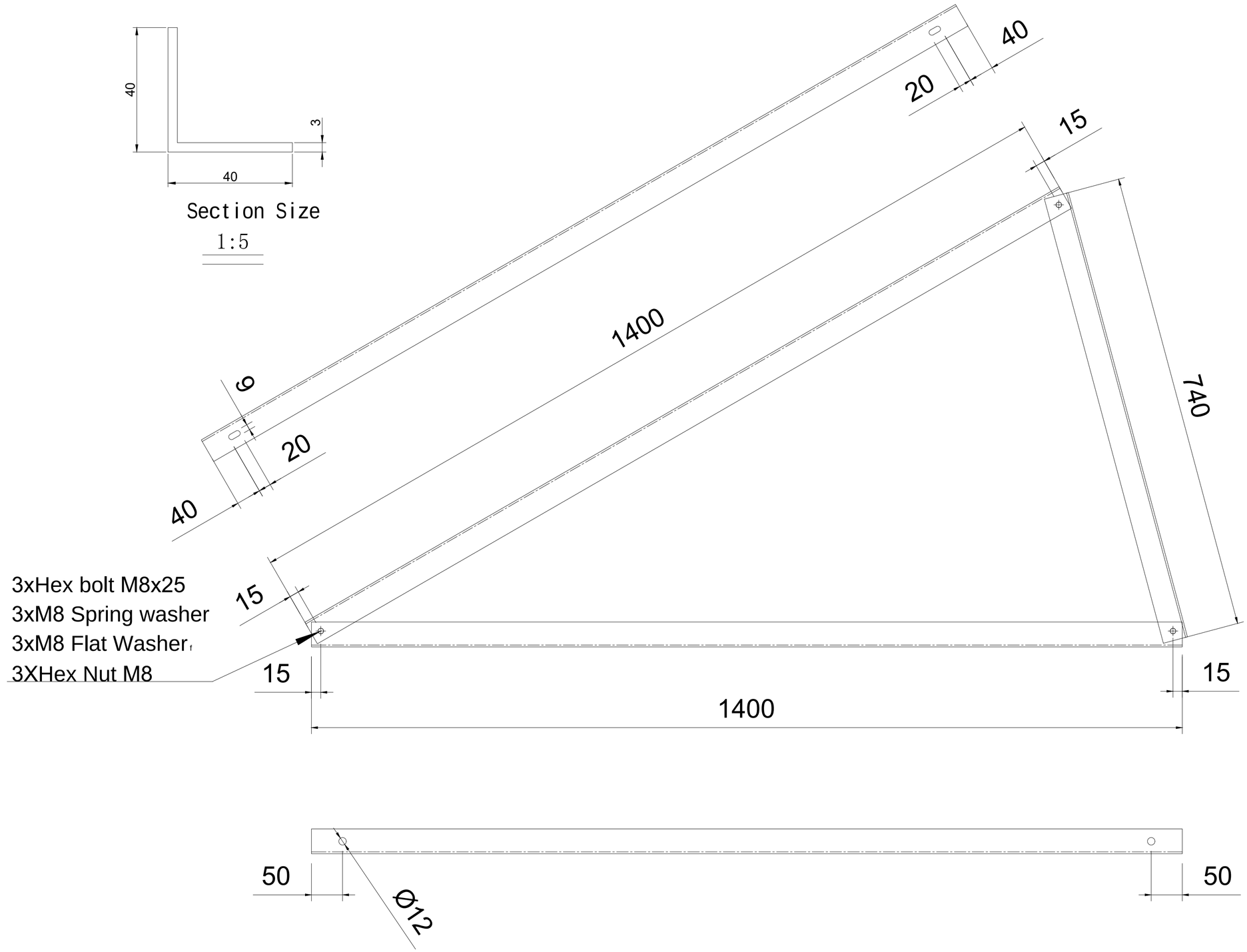

表面处理 Treatment	AA10	材 质 Material	Al6005-T5
版 次 Version No.	V1.0	重量 Weight	0.62601Kg/m
单 位 Units	mm	设 计 Design	设计
视 角 View		审 核 Appv'D	/
比 例 Scale	1 : 1	日 期 Date	2024.10.14

MACO SOLAR

图名 Title	Triangle Rack 30°	比例 Scale	1:1	规格 Specifications	/
图号 Dwg No.	/	第 * 张 * 共 * 张		图框大小 Size	A4